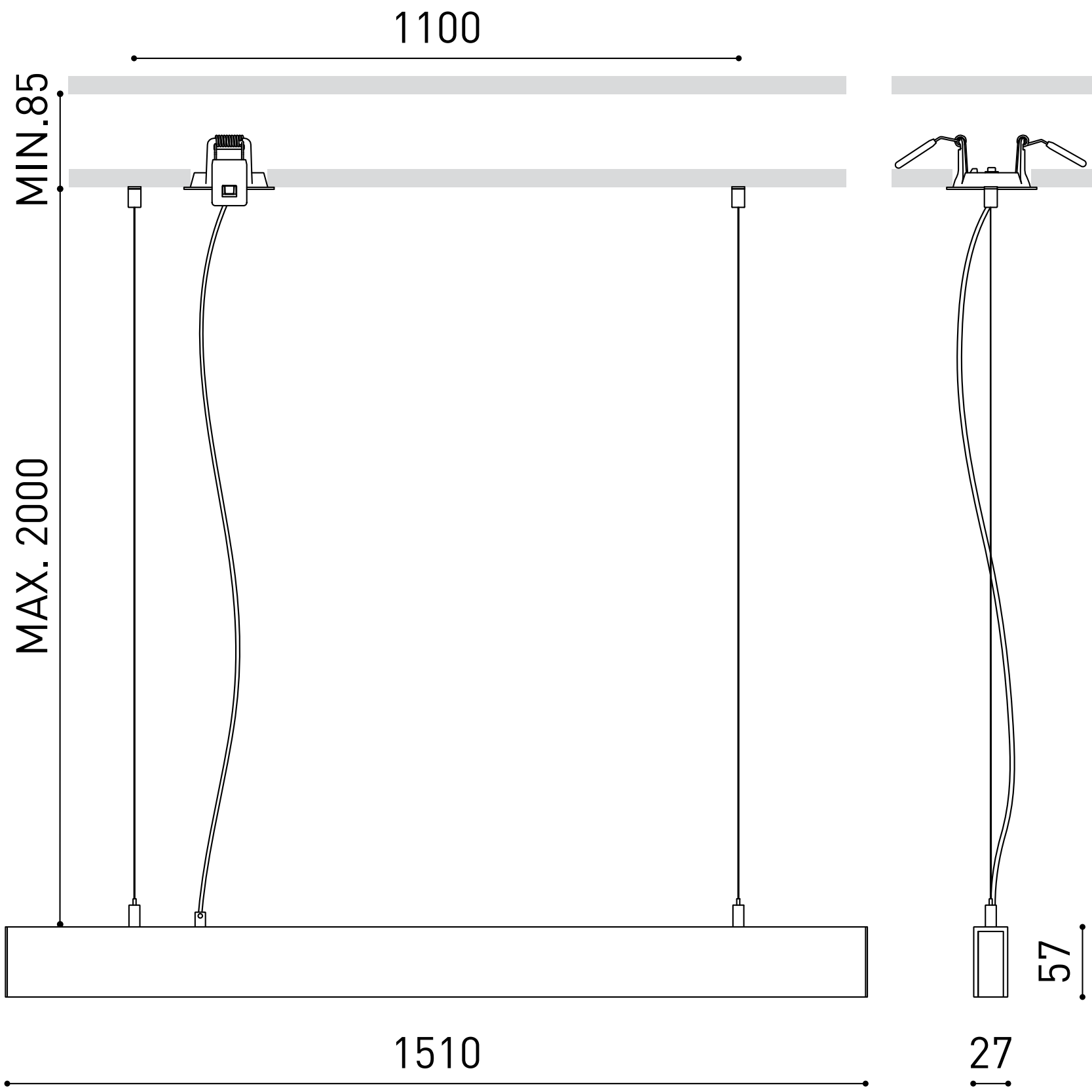
1100
MIN.85
MAX. 2000
1510
57
27